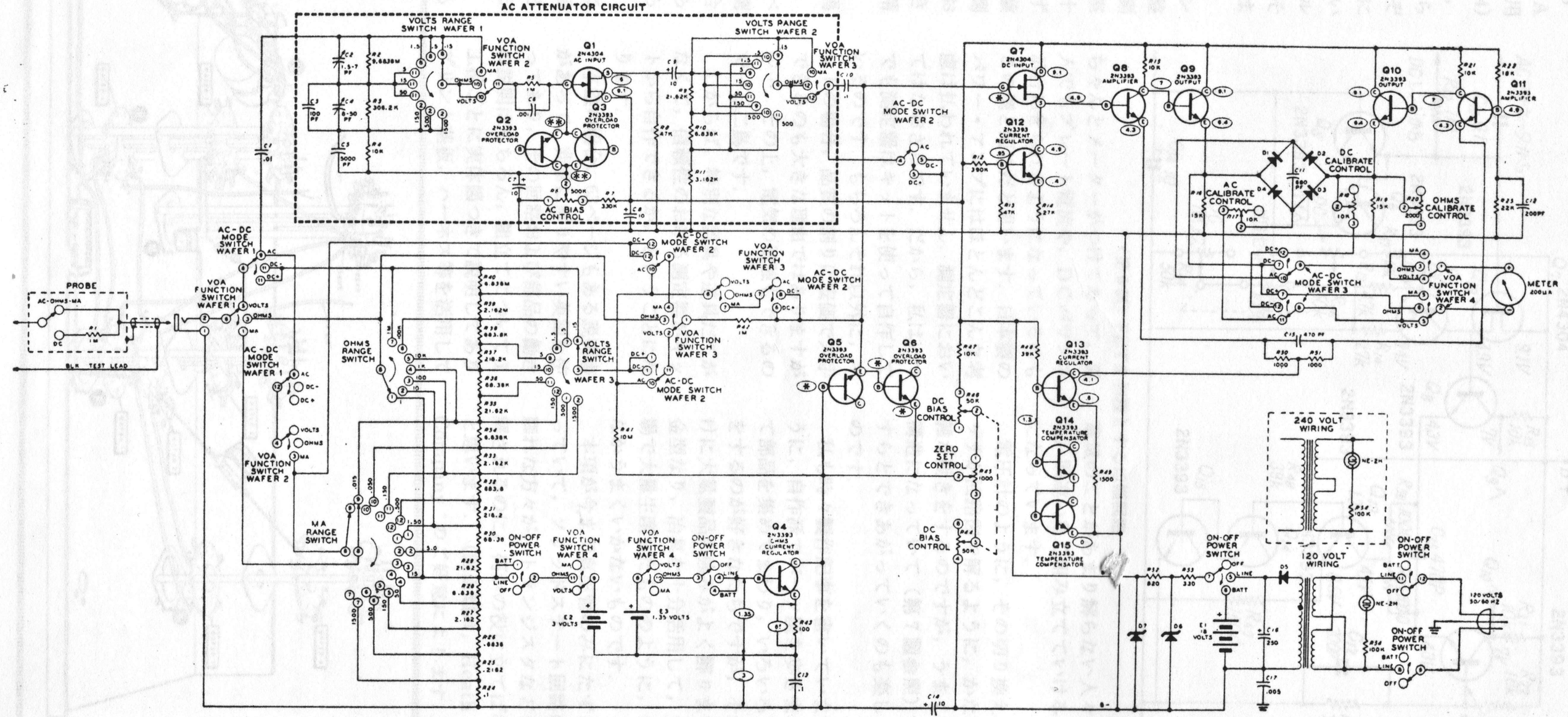

〈第1図〉 ヒースキット電子電圧計IM25全回路図