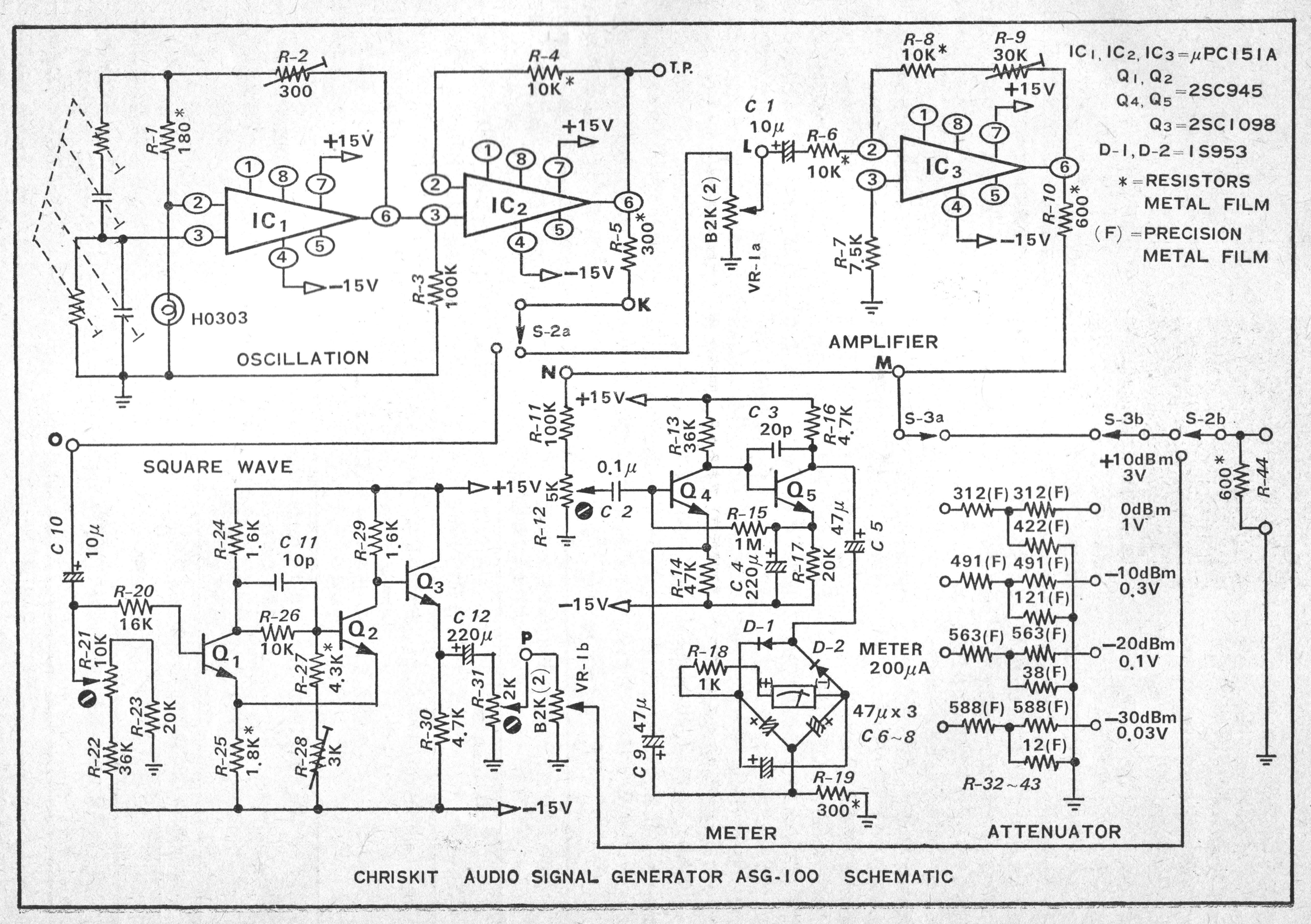

CHRISKIT AUDIO SIGNAL GENERATOR ASG-100 SCHEMATIC

〔クリスキット ASG-100 の回路図〕